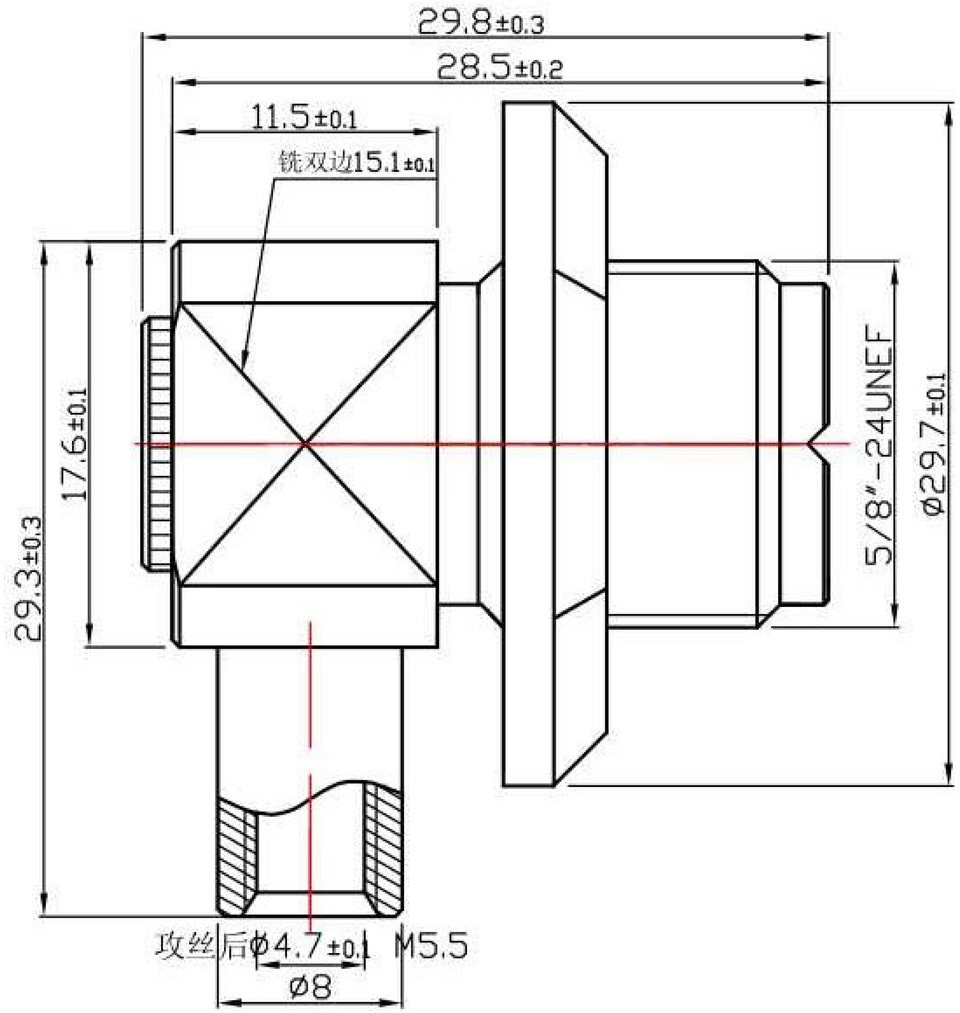

BOM清单：

序号	名称	材料	涂覆	图号
1	外 壳	黄铜	镍	YXU.06.1619
2	螺 母	锌合金	镍	YXU.08.1602
3	尾 巴	黄铜	镍	YXU.03.1602
4	插 孔	Hpb59-1	金	YXU.02.1609
5	闷 盖	黄铜	镍	YXU.03.1603
6	绝缘体1	聚苯乙烯		YXU.05.1605
7	绝缘体2	聚苯乙烯		YXU.05.1610

标记	处数	文件号	签字	日期
设计				
制图		朱 娟		
审核				
批准				

材料：

HLB3413
D04131(RG58)

版本	数量	重量(公斤)	比例

共 张 第 页

江苏烨鑫电子有限公司
Jiangsu Yizn Electrical Co.,Ltd