SMA FEMALE STRIGHT BULKHEAD

MMCX MALE RIGHT ANGLE

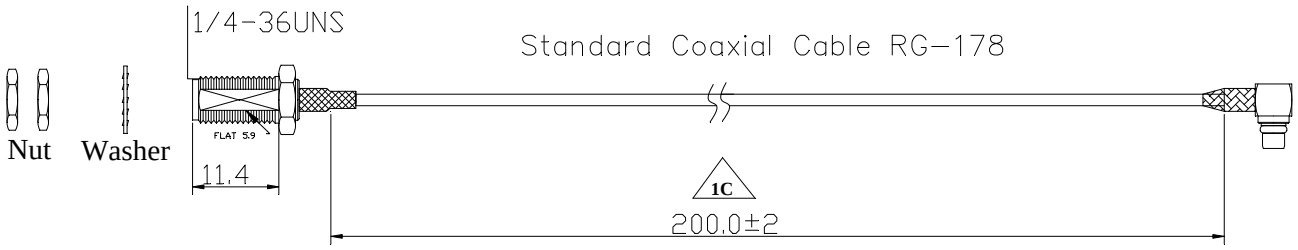

Detail:

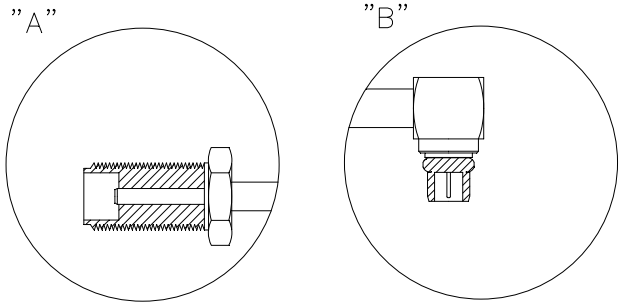

NOTE: 此成品SMA接頭為雙螺帽規格

設計DR. shuhong 2013/04/30	核准APPD. wind 2013/04/30	容許公差 TOLERANCE .XXX ±0.10 .XX ±0.25 .X ±0.38 X ±0.50 ANG ±3°	品名 ARTICLE SMA(F/S)-RG178(95mm)-MMCX(M/A)
版本說明 REVISION NOTE			圖號 DWG NO. 6308130501-200
KINSUN			單位 UNIT mm / 比例 SCALE 1/1 / 張數 SHEET 1/1 / 版本 REV. A